Garage Reparex

BERCO

Renseignements, informations:

Garage Reparex SA
Rte de Prêles 13
2516 Lamboing
www.reparex.ch

Tél: 0041 (0) 32/ 315.13.67
Fax: 0041 (0) 32/ 315.26.80
Natel: 0041 (0) 79/632.22.33 Lecomte Yves
0041 (0) 79/632.22.32 Sunier Dominique
0041 (0) 78/604.24.28 Lecomte Ludovic
E-mail: info@reparex.ch

BERCO

Garage Reparex

IMPORTATEUR EXCLUSIF EUROPE

LORSQUE LA PERFORMANCE ET LA FIABILITE SONT NON NEGOCIABLES

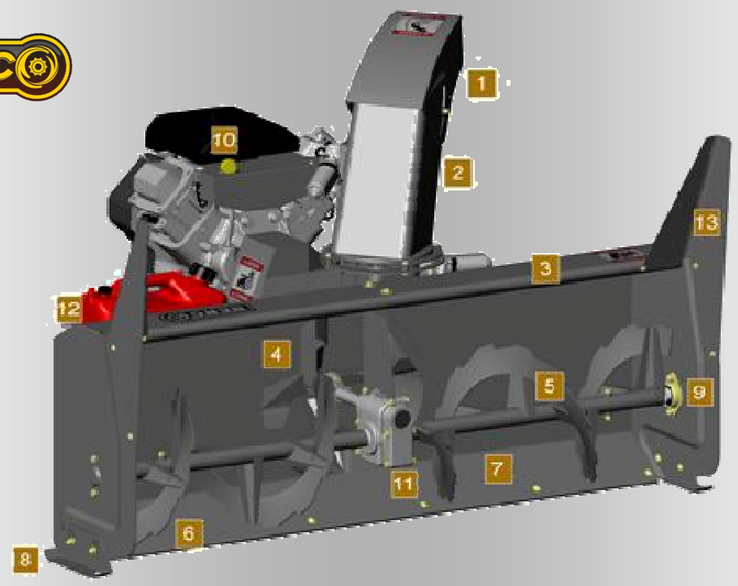

1. Déflecteur:
Fonctionne avec un moteur électrique.

2. Goulotte:
Installée sur un anneau antifriction pour une rotation facile de 237°. Contrôlée par un moteur électrique.

3. Bâti:
Fabriqué d'acier 12 & 16 jauge lui assurant une longue durabilité.

4. Éventail:
Un éventail 15 " avec 4 pales à haute révolution. Protéger par un système de boulons de sécurité.

5. Vis:
Vis dentelée tranchant la neige avec facilité. Protégée par un système de boulons de sécurité.

6. Racloir:
Fabriqué d'acier de carbone. Réversible, et remplaçable facilement.

7. Base:
Double paroi pour renforcer la souffleuse contre les dommages.

8. Patins:
Patins larges permettant de glisser sur diverses sortes de terrain avec facilité. Ajustables et remplaçables

9. Coussinet:
Toutes les pièces rotatives sont installées sur des coussinets pour faciliter le remplacement lorsque nécessaire.

10. Moteur:
23 ou 27 CV "Kohler" bicylindres avec unité de déglaçage.

11. Boite d'engrenage:
Extra robuste avec un minimum de maintenance

12. Réservoir d'essence:
Amovible pour faciliter le remplissage

13. Couteaux à neige:
Coupent à travers des amoncellements (options)

14. Attache rapide:
Convient pour les quads

Commande de la machine

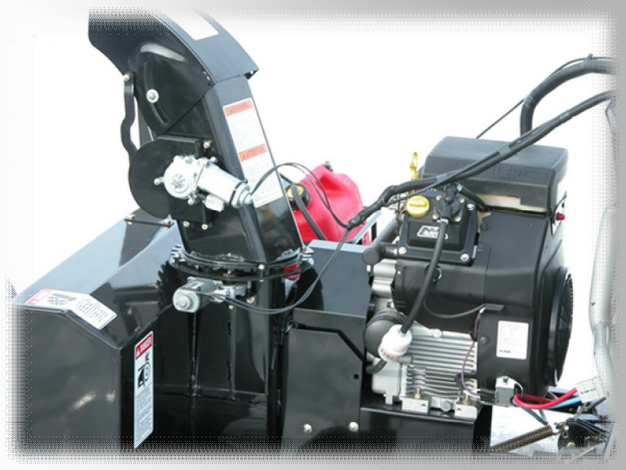

Moteur Kohler 23 ou 27cv

Commande de la cheminée et du clapet par moteur électrique.

Machine fixation 3 points
Entrainement prise de force

Modèle:
B-48 / B-56